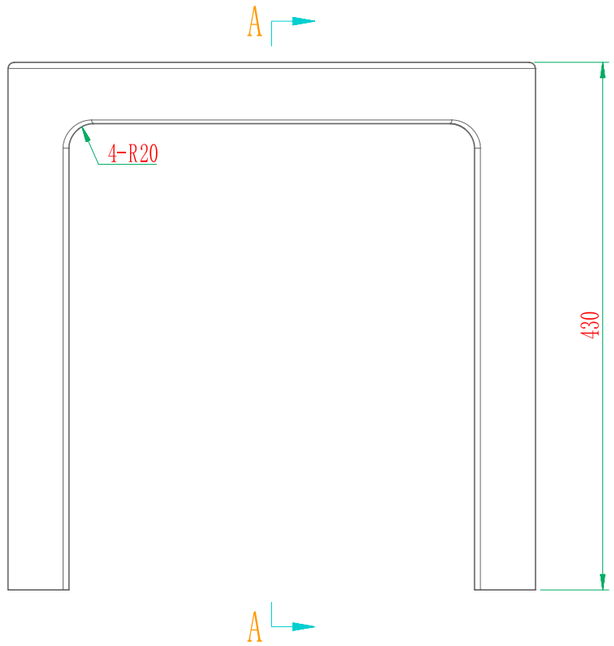

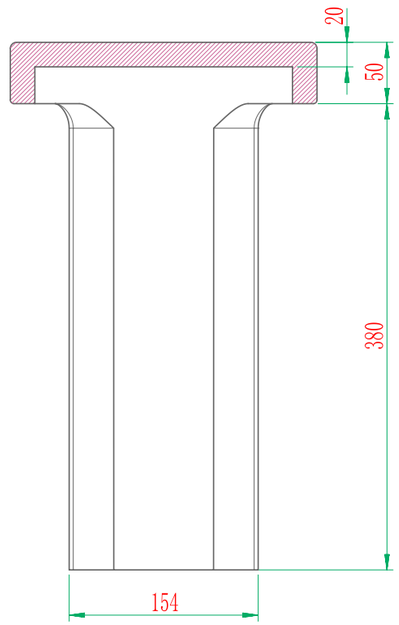

A-A

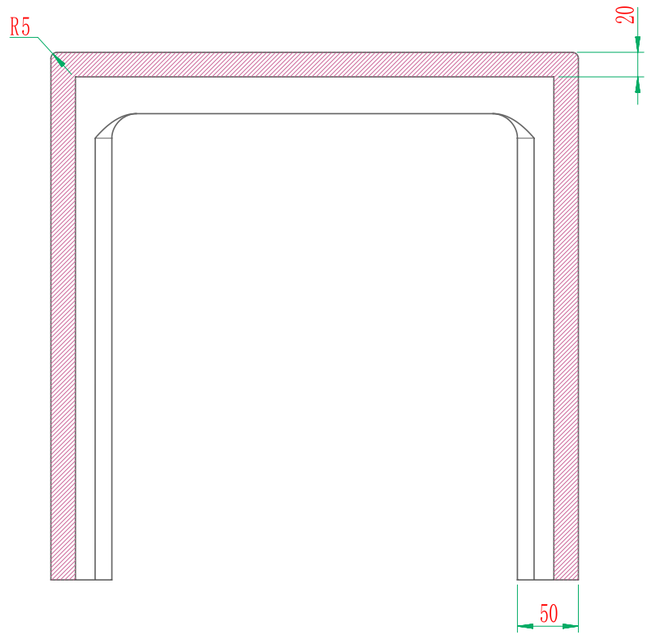

B-B 180°

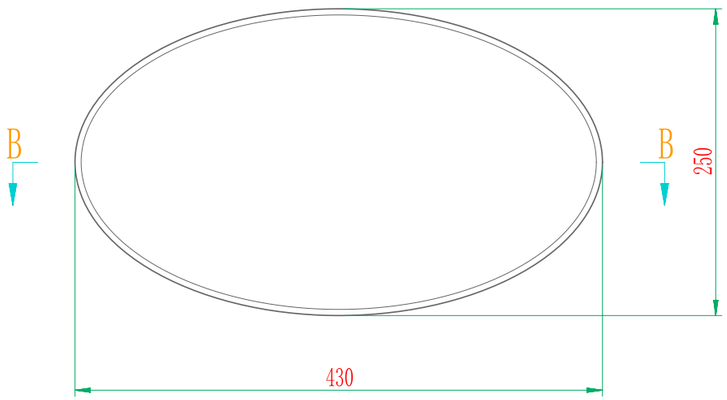

工艺 批准 :

A3