# KNF041-GM

**KOARUS**

## Dessin technique

*Technical drawing*

Cotes en millimètres
*Dimensions in millimetres*

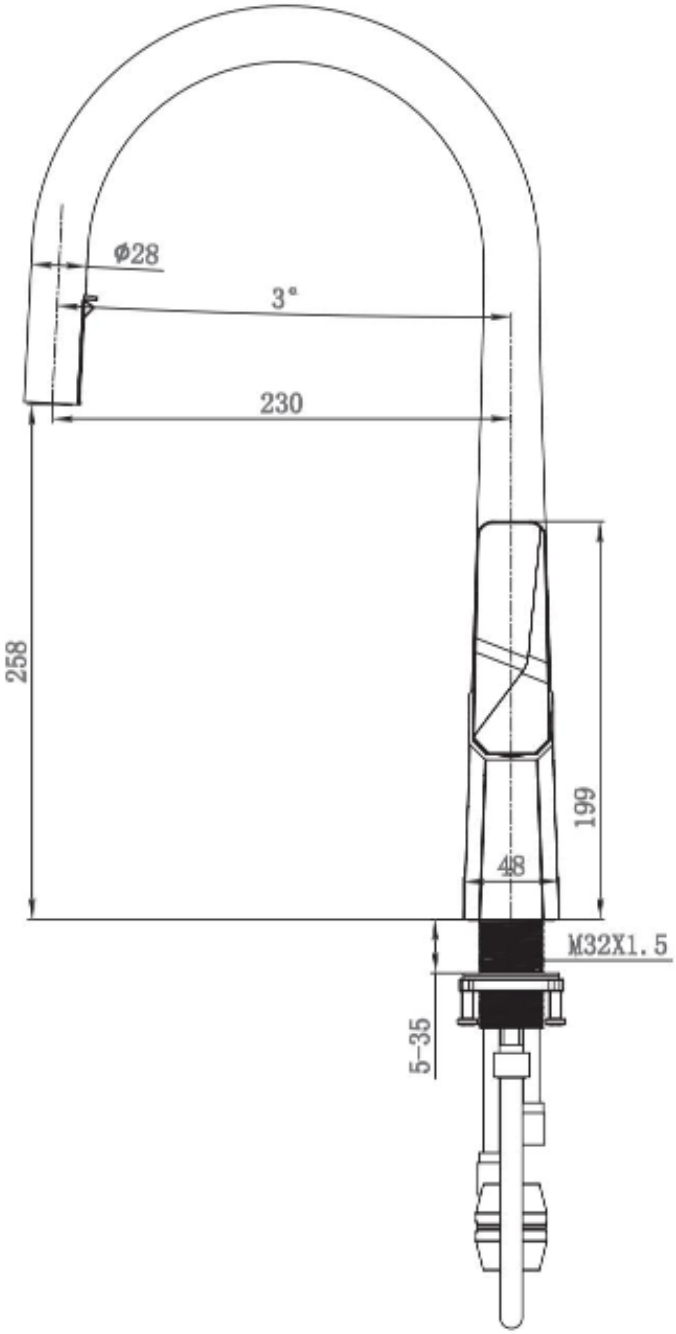


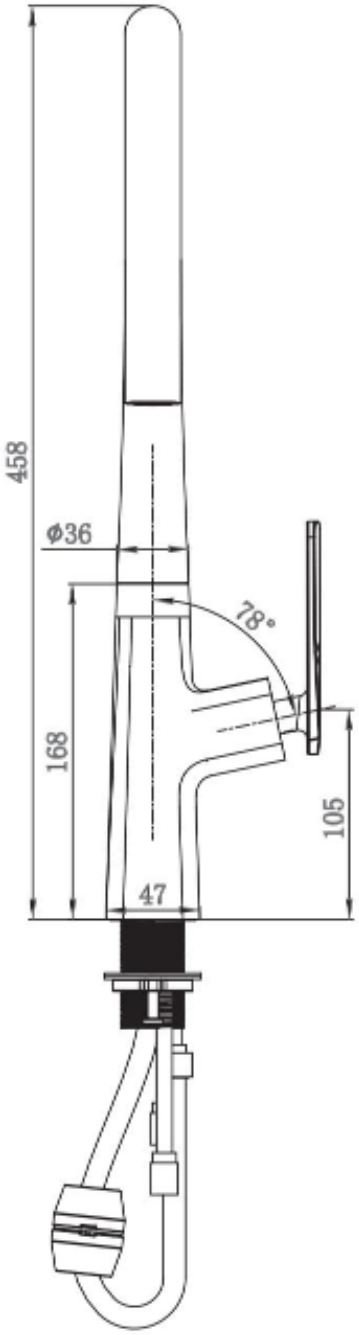

# KNF041-GM

RIVIO MC

**KOARUS**

## Robinet de cuisine

*Kitchen faucet*

Gun Metal
*Gunmetal*



### CARACTÉRISTIQUES / SPECIFICATIONS

| | |
|---|---|
| Fini<br>*Finish* | Gun Metal<br>*Gunmetal* |

Construction en laiton
*Brass construction*

Disque en céramique
*Ceramic disc*

Bec à deux fonctions
*Dual-function spout*

Commande monolevier
*Single-lever control*

### COTES PRINCIPALES / KEY DIMENSIONS

| Hauteur totale<br>*Overall height* | Portée du bec<br>*Spout reach* | Hauteur sous bec<br>*Spout clearance* |
|---|---|---|
| **458 mm** | **230 mm** | **258 mm** |