KNF041-G

KOARUS

Dessin technique

Technical drawing

Cotes en millimètres
Dimensions in millimetres

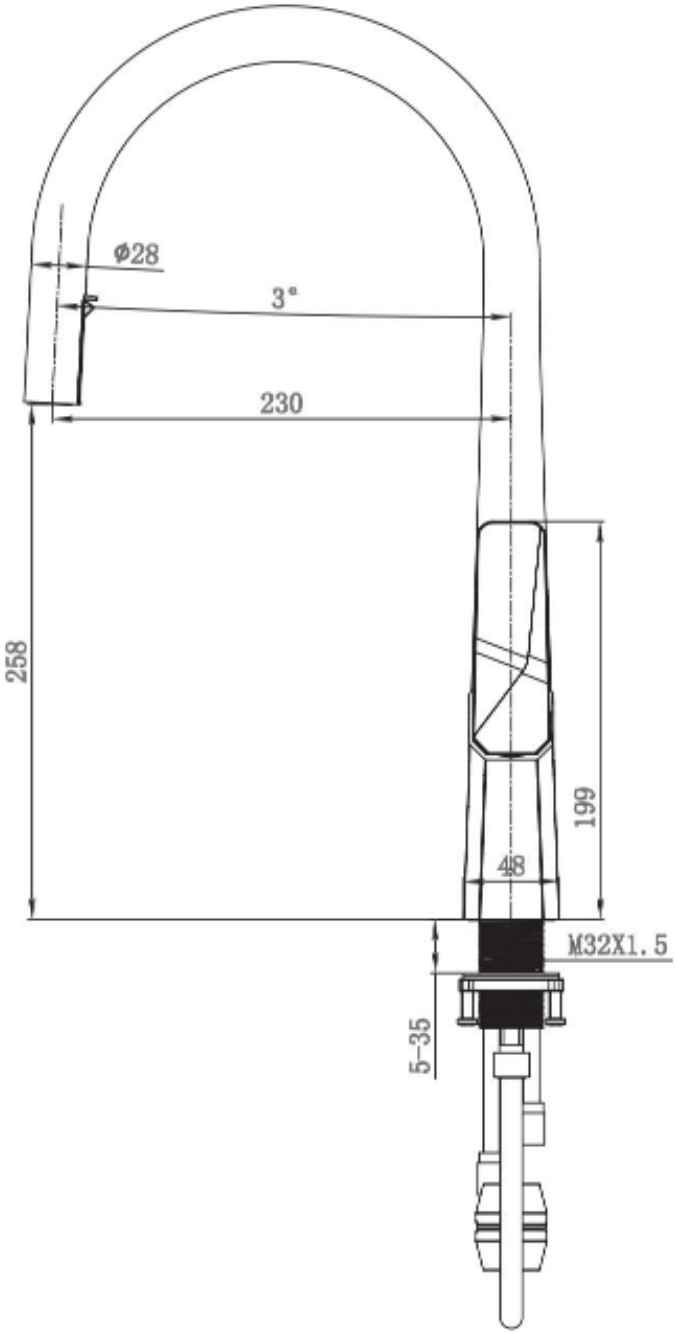

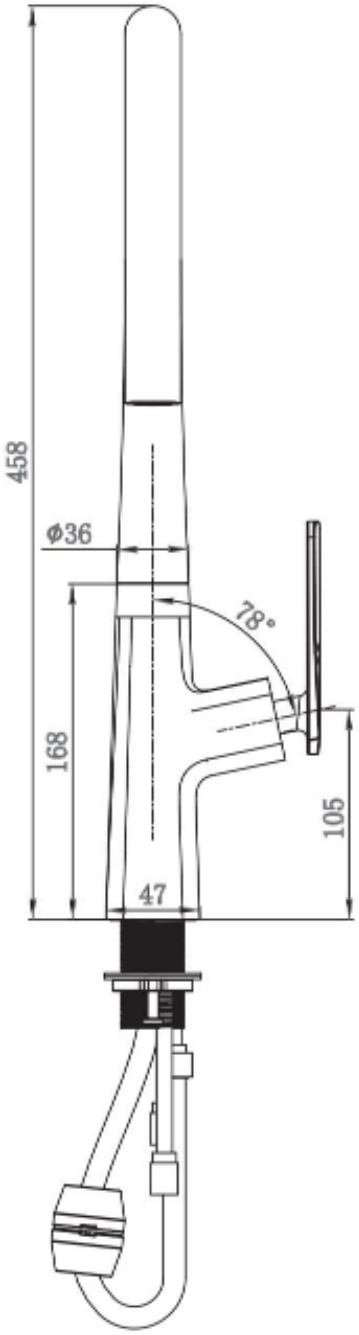

KNF041-G

KOARUS

Robinet de cuisine

Kitchen faucet

Or
Gold

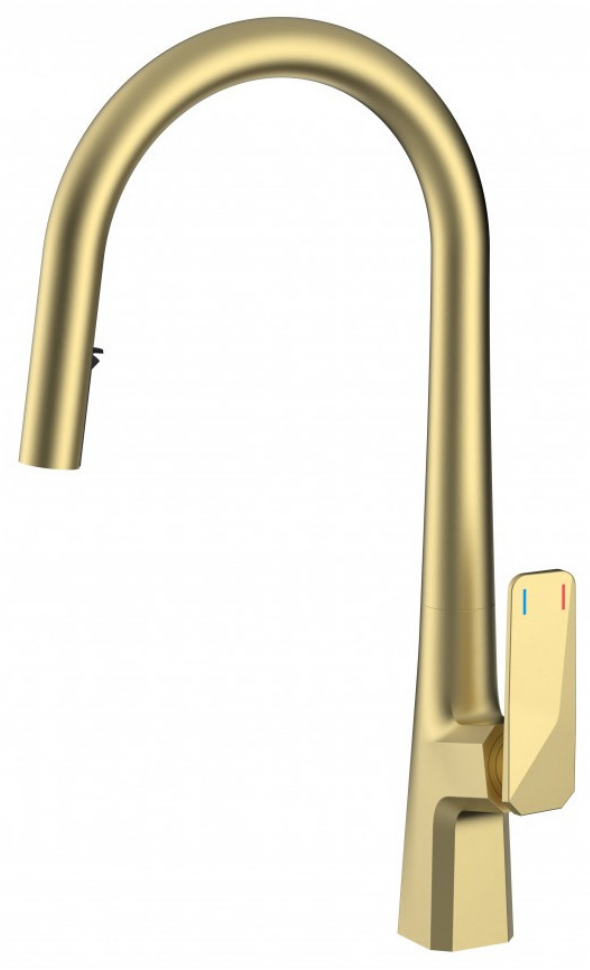

CARACTÉRISTIQUES / SPECIFICATIONS

Fini *Finish*	Or *Gold*

Construction en laiton
Brass construction

Disque en céramique
Ceramic disc

Bec à deux fonctions
Dual-function spout

Commande monolevier
Single-lever control

COTES PRINCIPALES / KEY DIMENSIONS

Hauteur totale
Overall height

458 mm

Portée du bec
Spout reach

230 mm

Hauteur sous bec
Spout clearance

258 mm