KNF041-CHR

KOARUS

Dessin technique

Technical drawing

Cotes en millimètres
Dimensions in millimetres

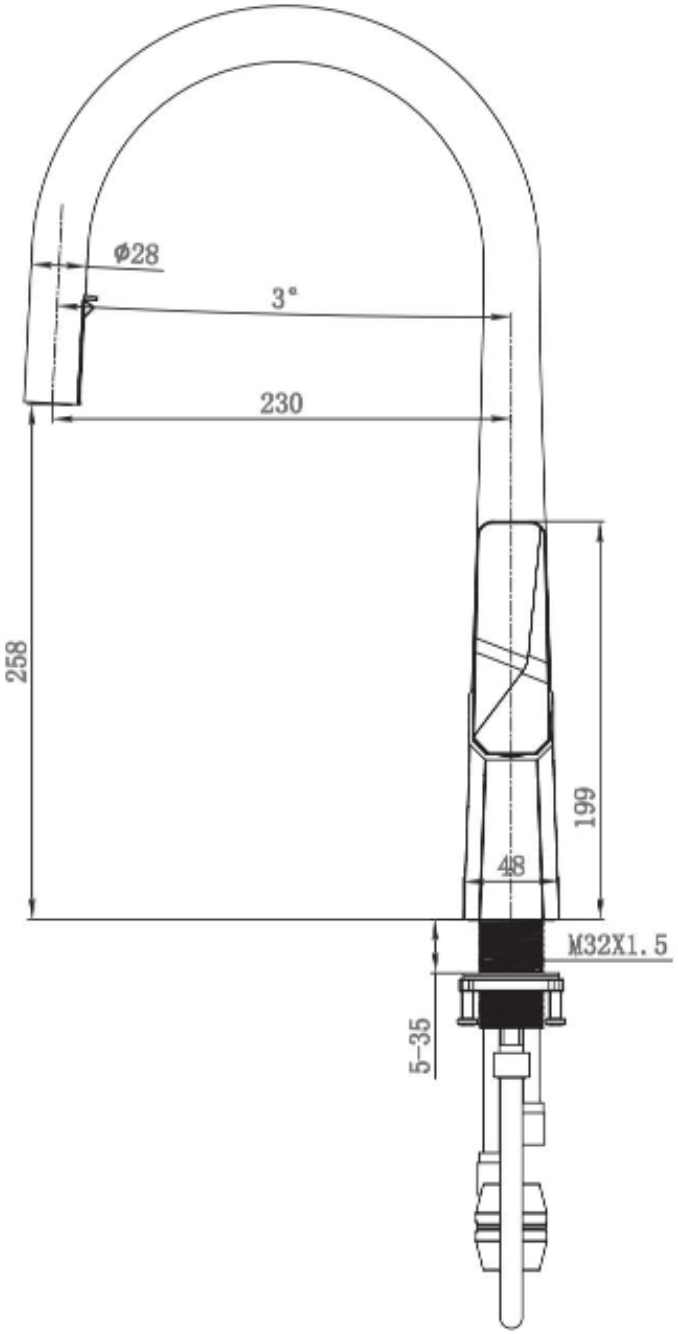

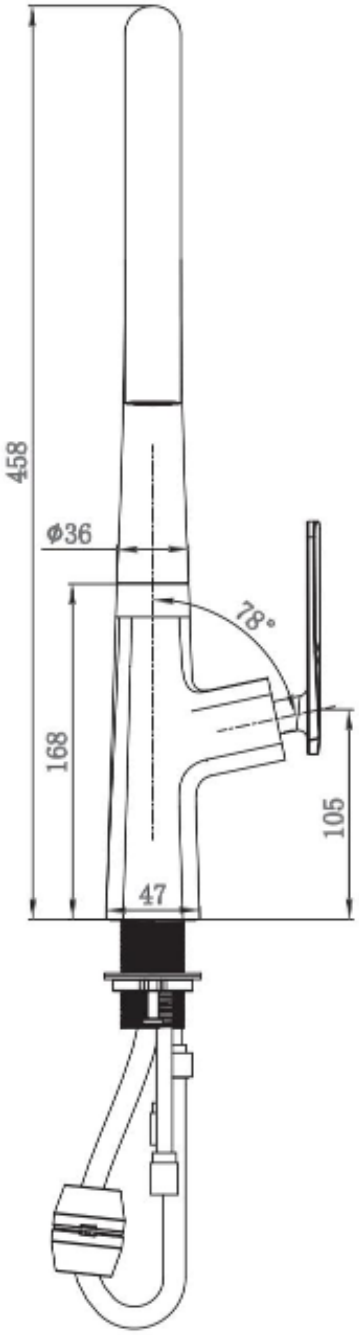

KNF041-CHR

RIVIO MC

KOARUS

Robinet de cuisine

Kitchen faucet

Chrome
Chrome



CARACTÉRISTIQUES / SPECIFICATIONS

Fini *Finish*	Chrome *Chrome*

Construction en laiton
Brass construction

Disque en céramique
Ceramic disc

Bec à deux fonctions
Dual-function spout

Commande monolevier
Single-lever control

COTES PRINCIPALES / KEY DIMENSIONS

Hauteur totale *Overall height*	Portée du bec *Spout reach*	Hauteur sous bec *Spout clearance*
458 mm	**230 mm**	**258 mm**

GARANTIE / WARRANTY

Fini chrome : 15 ans. Cartouche en céramique : à vie.
Chrome finish: 15 years. Ceramic cartridge: lifetime.