R2H05-BN

ODALL

Dessin technique

Technical drawing

Cotes en millimètres
Dimensions in millimetres

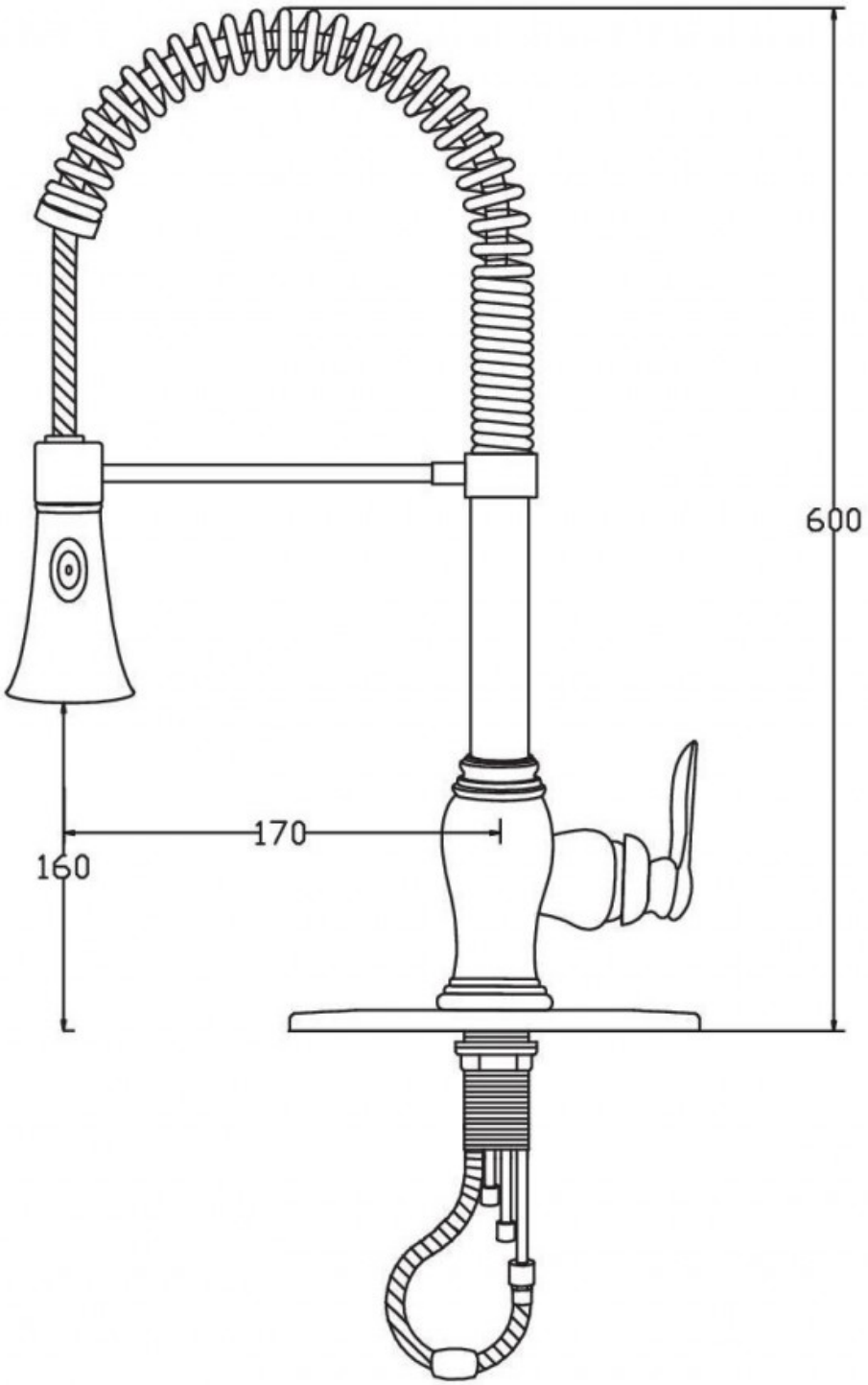

R2H05-BN

RIVIO MC

ODALL

Robinet de cuisine

Kitchen faucet

Nickel brossé
Brushed nickel



CARACTÉRISTIQUES / SPECIFICATIONS

Fini *Finish*	Nickel brossé *Brushed nickel*

Construction en laiton
Brass construction

Cartouche en céramique de 35 mm
35 mm ceramic cartridge

Bec pivotant et douchette rétractable à deux fonctions
Swivel spout and two-function pull-down spray head

Commande monolevier
Single-lever control

COTES PRINCIPALES / KEY DIMENSIONS

Hauteur totale *Overall height*	Portée du bec *Spout reach*	Hauteur sous bec *Spout clearance*
600 mm	**170 mm**	**160 mm**