ID2H09-MB

KIDALL

Dessin technique

Technical drawing

UNIT:MM

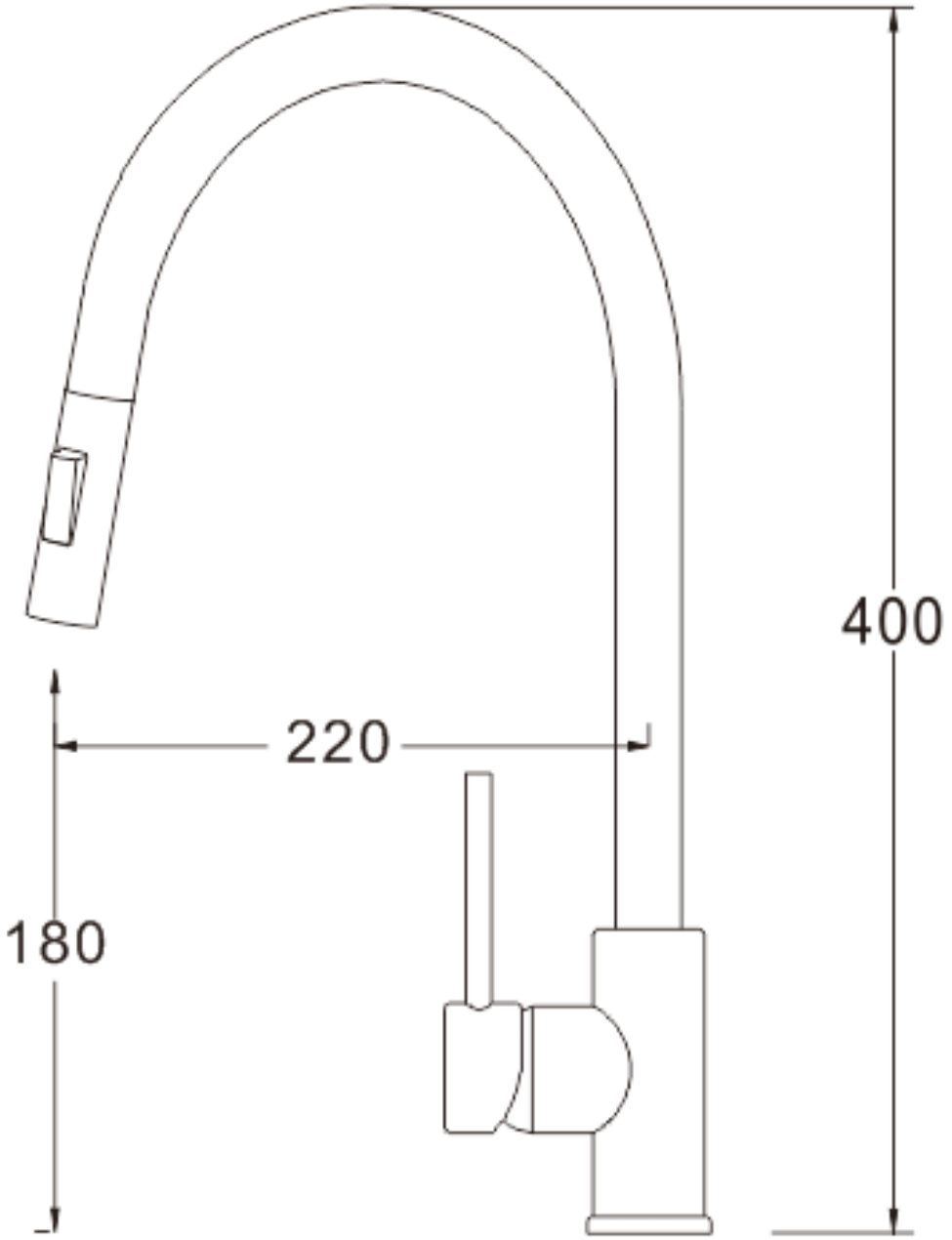

ID2H09-MB

KIDALL

Robinet de cuisine

Kitchen faucet

Noir mat
Matte black



CARACTÉRISTIQUES / SPECIFICATIONS

Fini *Finish*	Noir mat *Matte black*

Construction en laiton
Brass construction

Disque en céramique
Ceramic disc

Bec pivotant et douchette extractible à deux fonctions
Swivel spout and two-function pull-out spray head

Commande monolevier
Single-lever control

COTES PRINCIPALES / KEY DIMENSIONS

Hauteur totale
Overall height

400 mm

Portée du bec
Spout reach

220 mm

Hauteur sous bec
Spout clearance

180 mm