ID2H09-CHR

KIDALL

Dessin technique

Technical drawing

UNIT:MM

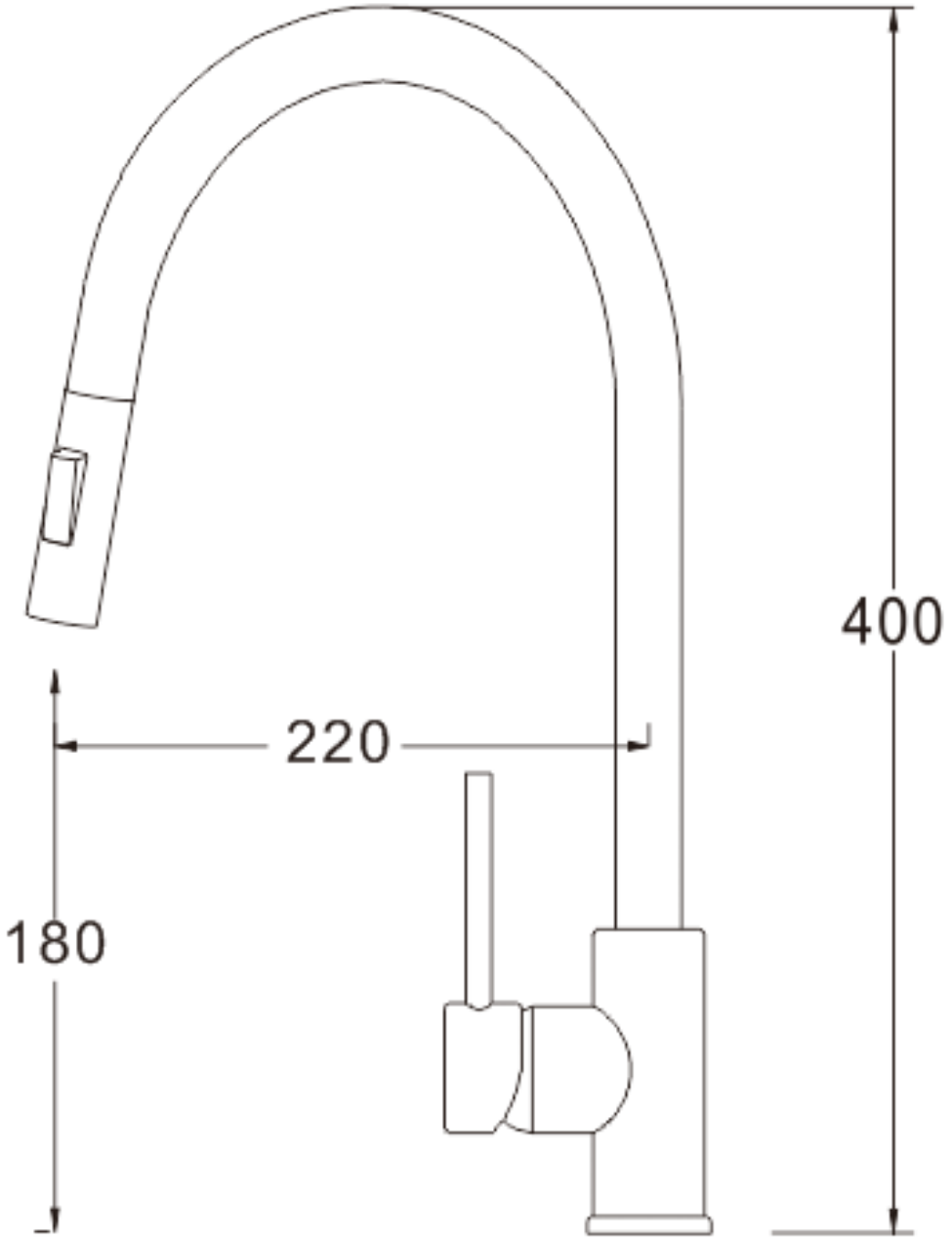

ID2H09-CHR

RIVIO MC

KIDALL

Robinet de cuisine

Kitchen faucet

Chrome poli
Polished chrome



CARACTÉRISTIQUES / SPECIFICATIONS

Fini *Finish*	Chrome poli *Polished chrome*

Construction en laiton
Brass construction

Disque en céramique
Ceramic disc

Bec pivotant et douchette extractible à deux fonctions
Swivel spout and two-function pull-out spray head

Commande monolevier
Single-lever control

COTES PRINCIPALES / KEY DIMENSIONS

Hauteur totale *Overall height*	Portée du bec *Spout reach*	Hauteur sous bec *Spout clearance*
400 mm	**220 mm**	**180 mm**

GARANTIE / WARRANTY

Fini chrome : 15 ans. Cartouche en céramique : à vie.
Chrome finish: 15 years. Ceramic cartridge: lifetime.