ID32-BL-VIVO-OAK-ASSEMBLE

TITUS 32 PO / IN - VIVO OAK

Dessin technique

Technical drawing

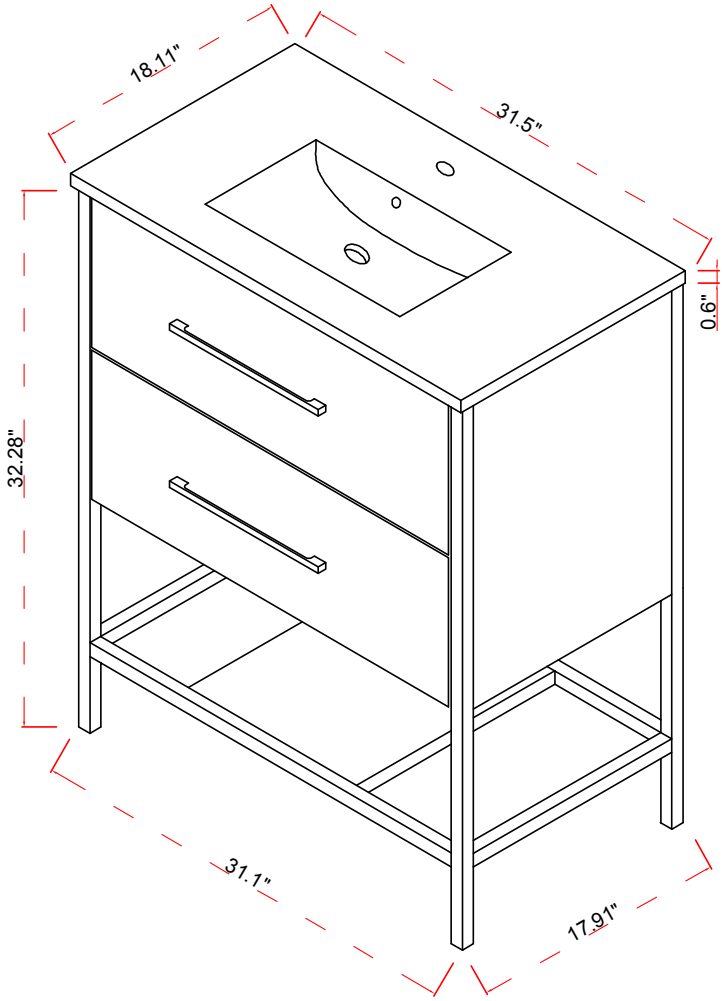

COTES DU DESSIN

DRAWING DIMENSIONS

Largeur du comptoir
Countertop width
31.5" / 800.1 mm

Profondeur du comptoir
Countertop depth
18.11" / 460.0 mm

Épaisseur du comptoir
Countertop thickness
0.6" / 15.2 mm

Hauteur du meuble
Cabinet height
32.28" / 819.9 mm

Largeur du meuble
Cabinet width
31.1" / 789.9 mm

Profondeur du meuble
Cabinet depth
17.91" / 454.9 mm

ID32-BL-VIVO-OAK-ASSEMBLE

RIVIO MC

TITUS 32 PO / IN - VIVO OAK

Vanité sur pieds à assembler

Freestanding vanity, assembly required



Illustration avec robinet

Shown with faucet

CARACTÉRISTIQUES / SPECIFICATIONS

Meuble en MDF sur pieds

Freestanding MDF cabinet

Deux tiroirs à fermeture douce

Two soft-close drawers

Comptoir noir en polymarbre inclus

Black polymarble countertop included

Lavabo inclus, robinet non inclus

Basin included, faucet not included

Livré en deux boîtes

Supplied in two boxes

COTES DU DESSIN / DRAWING DIMENSIONS

Largeur du comptoir *Countertop width*	Profondeur du comptoir *Countertop depth*	Hauteur du meuble *Cabinet height*
800.1 mm / 31.5"	**460.0 mm / 18.11"**	**819.9 mm / 32.28"**

GARANTIE / WARRANTY

5 ans sur les composantes du meuble contre les défauts de matériaux et de fabrication.
5-year warranty on cabinet components against defects in materials and workmanship.
Garantie non transférable à partir de la date d'achat, pour le premier acheteur.
Non-transferable warranty for the original purchaser from the date of purchase.
Dommages causés par l'eau, usure normale, usage abusif et entretien inadéquat exclus.
Water damage, normal wear, misuse and improper maintenance are excluded.