ID8204-75

LIGNA 29,5 PO / 29.5 IN

Dessin technique

Technical drawing

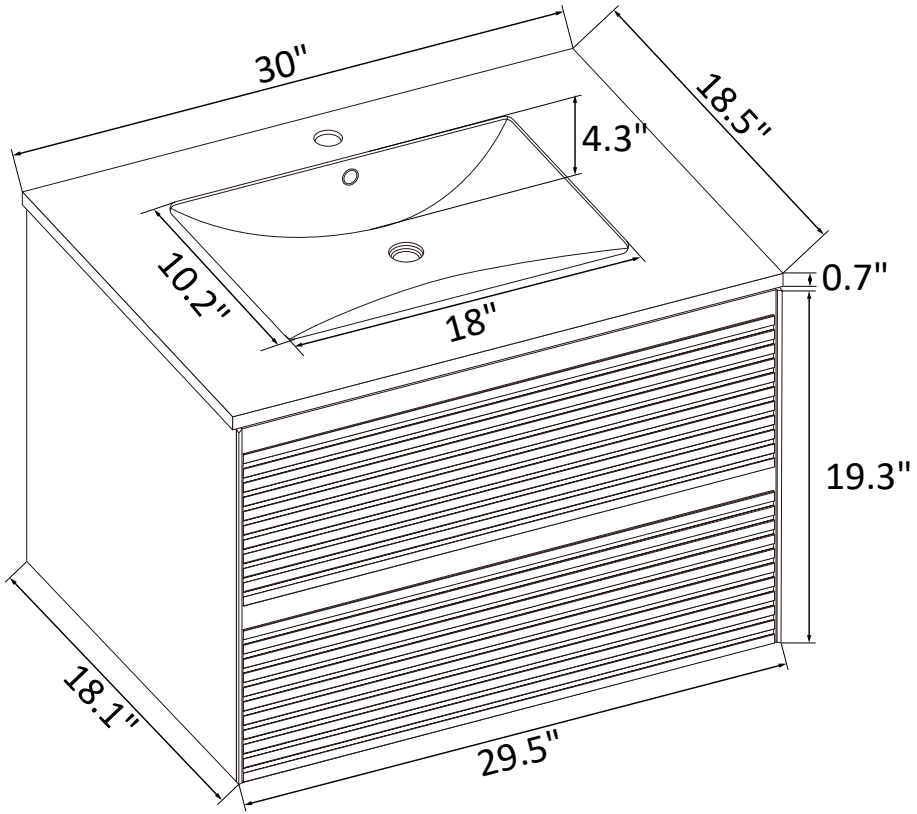

COTES DU DESSIN EN POUCES ET MILLIMÈTRES / DRAWING DIMENSIONS IN INCHES AND MILLIMETRES

0.7" / 17.8 mm	4.3" / 109.2 mm	10.2" / 259.1 mm	18" / 457.2 mm	18.1" / 459.7 mm
18.5" / 469.9 mm	19.3" / 490.2 mm	29.5" / 749.3 mm	30" / 762.0 mm	

ID8204-75

RIVIO MC

LIGNA 29,5 PO / 29.5 IN

Vanité flottante simple

Single wall-mounted vanity



CARACTÉRISTIQUES / SPECIFICATIONS

Meuble en MDF
MDF cabinet

Deux tiroirs à façades à lattes
Two drawers with slatted fronts

Fermeture douce
Soft-close drawer mechanism

Comptoir vendu séparément
Countertop sold separately

Robinet et bonde non inclus
Faucet and drain not included

Illustration avec comptoir et robinet
Shown with countertop and faucet

COTES DU DESSIN / DRAWING DIMENSIONS

Largeur du caisson *Cabinet width*	Profondeur du caisson *Cabinet depth*	Hauteur du caisson *Cabinet height*
749.3 mm / 29.5"	**459.7 mm / 18.1"**	**490.2 mm / 19.3"**

GARANTIE / WARRANTY

5 ans sur les composantes du meuble contre les défauts de fabrication.
5-year warranty on cabinet components against manufacturing defects.

Les dommages causés par l'eau sont exclus.
Water damage is excluded.