ID18-MB-B

SEDNA

Dessin technique

Technical drawing

Les valeurs en mm servent de référence.
Use the millimetre values as reference.

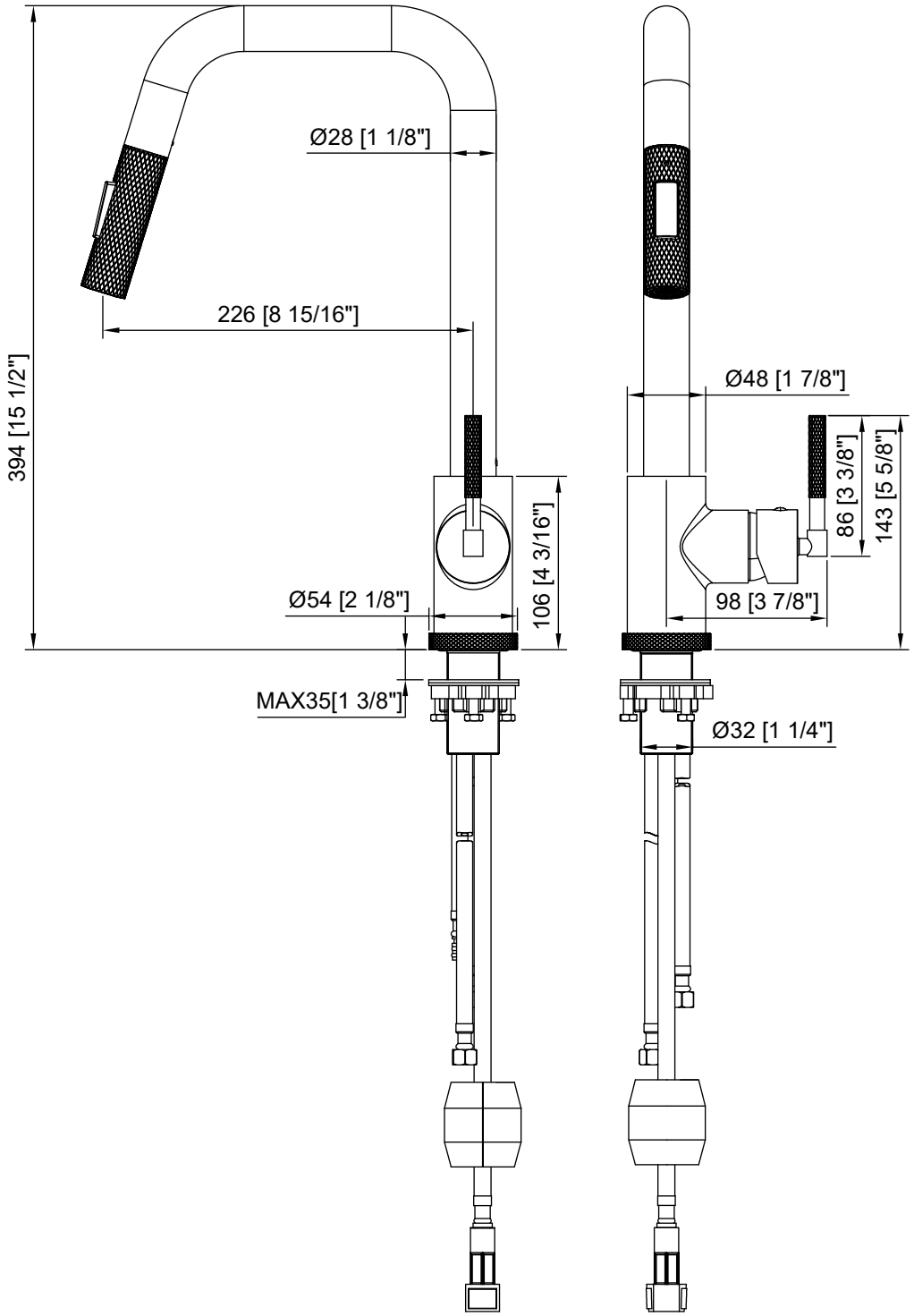

ID18-MB-B

RIVIO MC

SEDNA

Robinet de cuisine

Kitchen faucet

Noir mat
Matte black



CARACTÉRISTIQUES / SPECIFICATIONS

Fini *Finish*	Noir mat *Matte black*

Construction en laiton
Brass construction

Cartouche en céramique de 35 mm
35 mm ceramic cartridge

Bec pivotant et douchette extractible à deux fonctions
Swivel spout and two-function pull-out spray head

Commande monolevier
Single-lever control

COTES PRINCIPALES / KEY DIMENSIONS

Hauteur totale
Overall height

394 mm

Portée du bec
Spout reach

226 mm