KNF041-MB

KOARUS

Dessin technique

Technical drawing

Cotes en millimètres
Dimensions in millimetres

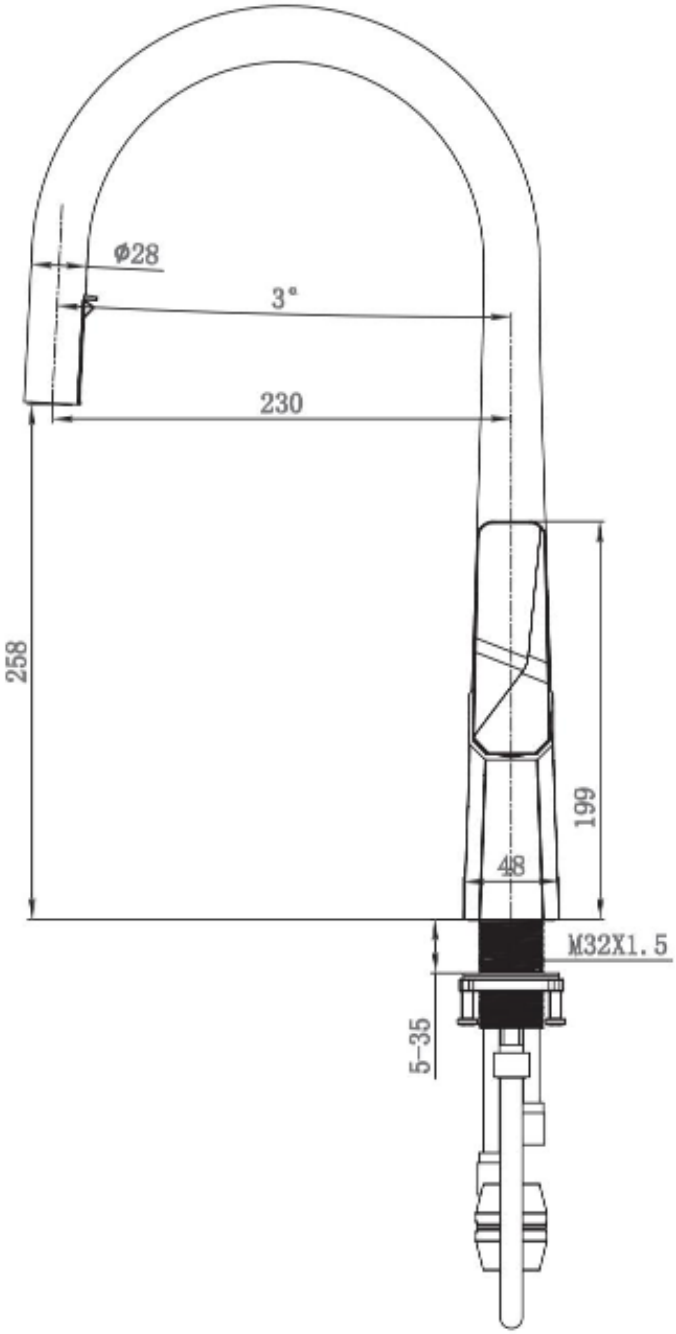

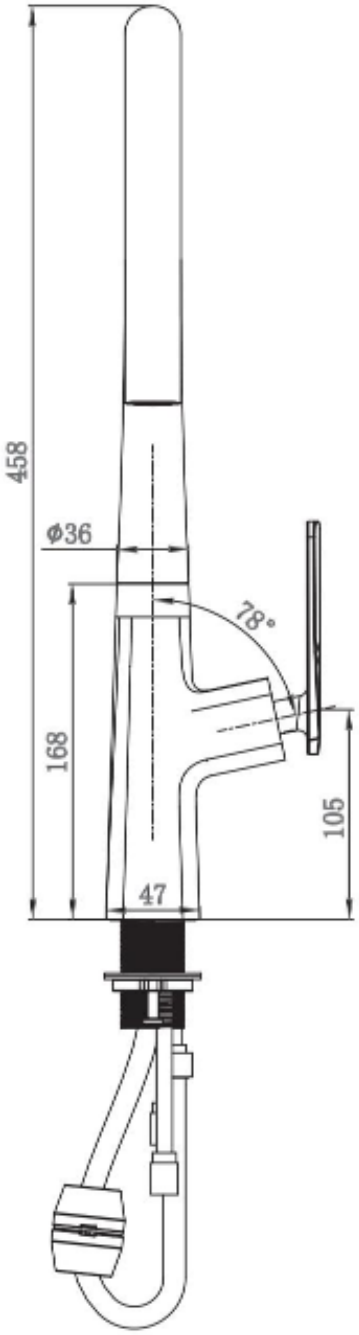

KNF041-MB

KOARUS

Robinet de cuisine

Kitchen faucet

Noir mat
Matte black



CARACTÉRISTIQUES / SPECIFICATIONS

Fini *Finish*	Noir mat *Matte black*

Construction en laiton
Brass construction

Disque en céramique
Ceramic disc

Bec à deux fonctions
Dual-function spout

Commande monolevier
Single-lever control

COTES PRINCIPALES / KEY DIMENSIONS

Hauteur totale *Overall height*	Portée du bec *Spout reach*	Hauteur sous bec *Spout clearance*
458 mm	**230 mm**	**258 mm**